РУСЭЛКОМ
Электротехническая компания

117246,г. Москва, Научный проезд, д.10, оф.604
Тел/факс: +7 (495) 617-15-56 (многоканальный)
e-mail: info.ruselkom.ru www.ruselkom.ru

Преобразователи частоты

Русэлком RVS

Краткое руководство по подключению внешних цепей и настройке параметров для работы в режиме прямого управления

г. Москва

2011 г.

Краткое руководство по подключению внешних цепей и настройке параметров преобразователя частоты Русэлком RVS для работы в режиме прямого управления

Для работы в режиме прямого управления необходимо использовать Стандартную макропрограмму (**S6.2 = Standard**). Стандартная макропрограмма используется в основном в приводах насосов, вентиляторов и конвейеров. Для управления такими системами базовых параметров недостаточно, но и особые функции не нужны.

Далее необходимо установить набор минимально необходимых параметров:

- **P2.1.1 = …** – min задаваемая частота двигателя (ограничена 0 Гц);
- **P2.1.2 = …** – max задаваемая частота двигателя (ограничена 320 Гц);
- **P2.1.3 = …** – время разгона от 0 Гц до max Гц;
- **P2.1.4 = …** – время торможения от max Гц до 0 Гц;
- **P2.1.5 = I_H^* …** – ограничение тока, подаваемого преобразователем частоты на двигатель;
- **P2.1.6 = …** – номинальное напряжение двигателя (см. шильдик двигателя);
- **P2.1.7 = …** – номинальная частота двигателя (см. шильдик двигателя);
- **P2.1.8 = …** – номинальная скорость вращения двигателя (см. шильдик двигателя);
- **P2.1.9 = …** – номинальный ток двигателя (см. шильдик двигателя);
- **P2.1.10 = …** – cosф двигателя (см. шильдик двигателя).

Набор остальных параметров определяется схемой подключения.

1. Управление с клемм, задание параметра с клемм

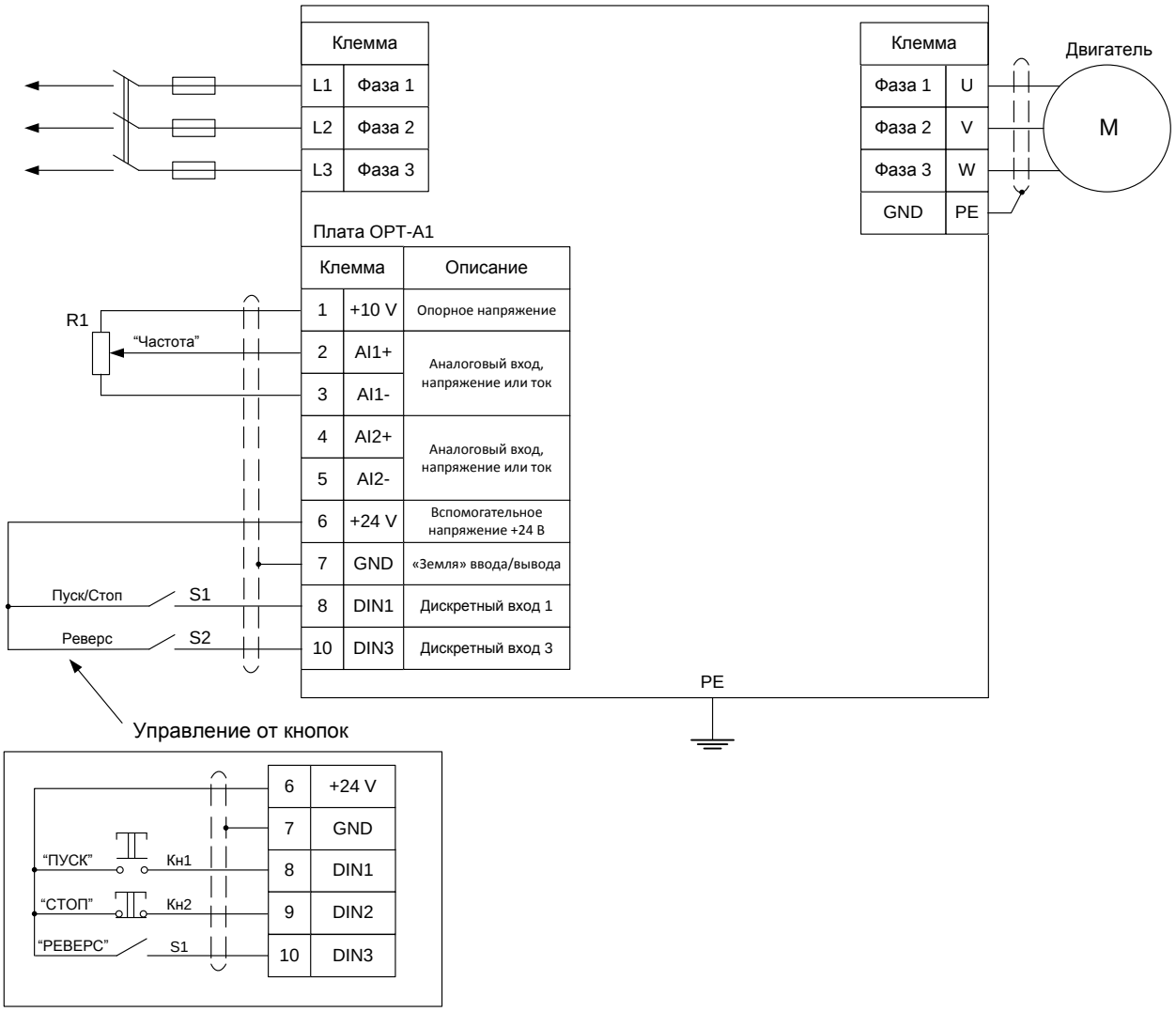

Рисунок 1 – Схема подключения к клеммам преобразователя частоты Русэлком (Р) RVS

Установка параметров, необходимых для работы с данной схемой подключения:

- **P3.1 = 1** – управление через клеммы ввода/вывода;
- **P2.1.11 = 0** – источник опорного сигнала AI1 (клеммы 2-3);
- **P2.2.1 = 1** – DIN1 = Пуск/Останов;
- **P2.2.2 = 8** – DIN3 – Реверс;

Работа от кнопок:

- **P2.2.1 = 3** – DIN1 – Импульсный пуск, DIN2 – Импульсный стоп;
- **P2.2.2 = 8** – DIN3 – Реверс.

2. Управление с клемм, задание опорного значения параметра с пульта управления

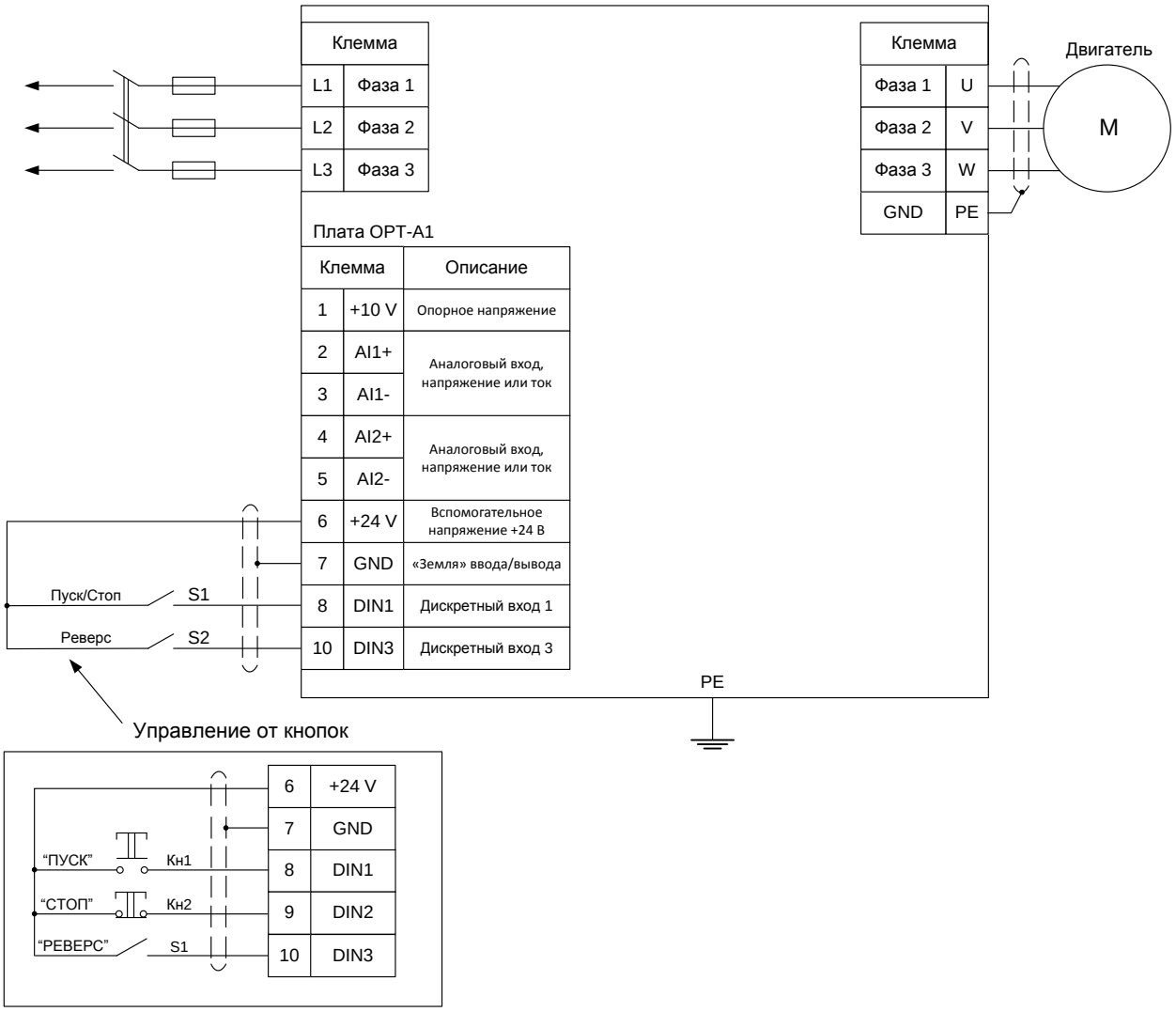

Рисунок 2 – Схема подключения к клеммам преобразователя частоты Русэлком (P) RVS

Установка параметров, необходимых для работы с данной схемой подключения:

- **P3.1 = 1** – управление через клеммы ввода/вывода;
- **R3.2 = …** – опорное значение частоты;
- **P2.1.11 = 2** – источник опорного сигнала панель управления;
- **P2.2.1 = 1** – DIN1 = Пуск/Останов;
- **P2.2.2 = 8** – DIN3 – Реверс;

Работа от кнопок:

- **P2.2.1 = 3** – DIN1 – Импульсный пуск, DIN2 – Импульсный стоп;
- **P2.2.2 = 8** – DIN3 – Реверс.

3. Управление с ПУ, задание опорного значения параметра с ПУ

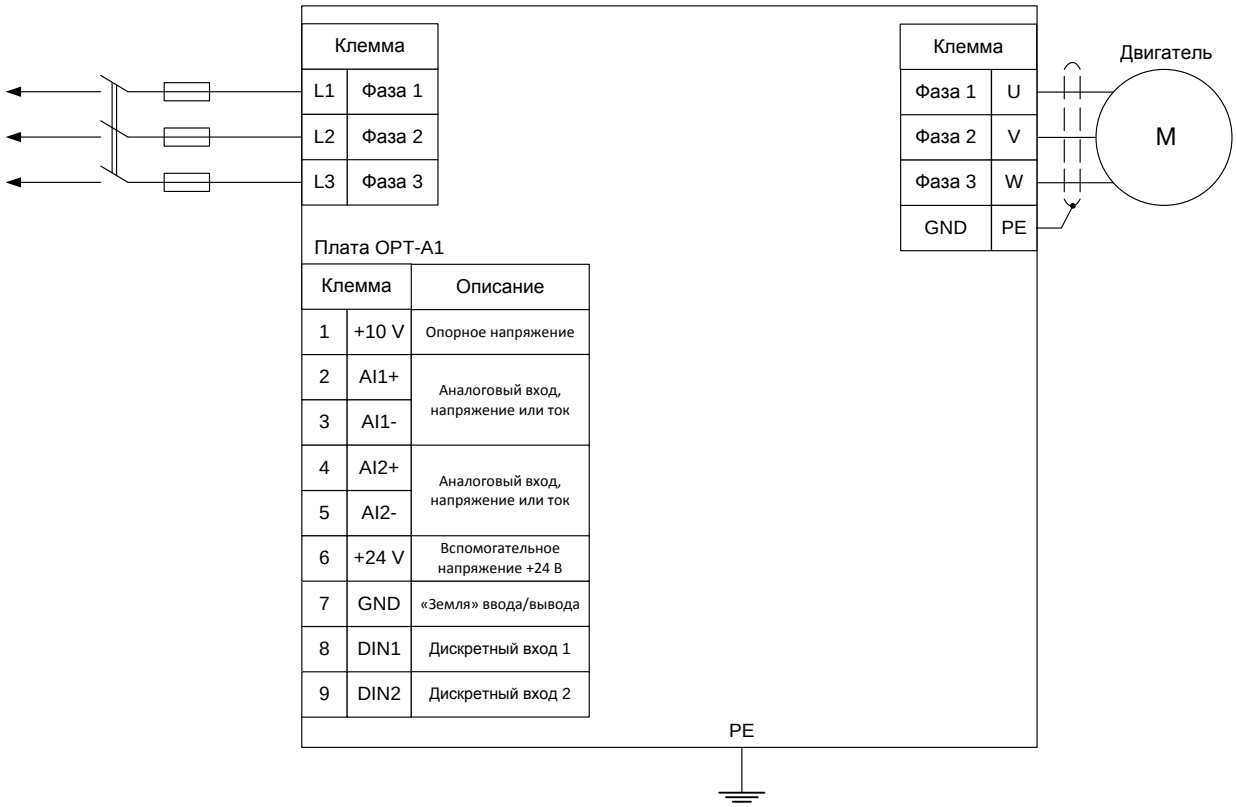

Рисунок 3 – Схема подключения к клеммам преобразователя частоты Русэлком (Р) RVS

Установка параметров, необходимых для работы с данной схемой подключения:

- **P3.1 = 2** – управление через панель управления;
- **R3.2 = …** – опорное значение частоты;
- **P3.3 = 0** – Направление вращения вперед, **1** – Реверс;
- **P2.1.12 = 2** – источник опорного сигнала панель управления.

4. Управление с ПУ, задание опорного значения параметра с клемм.

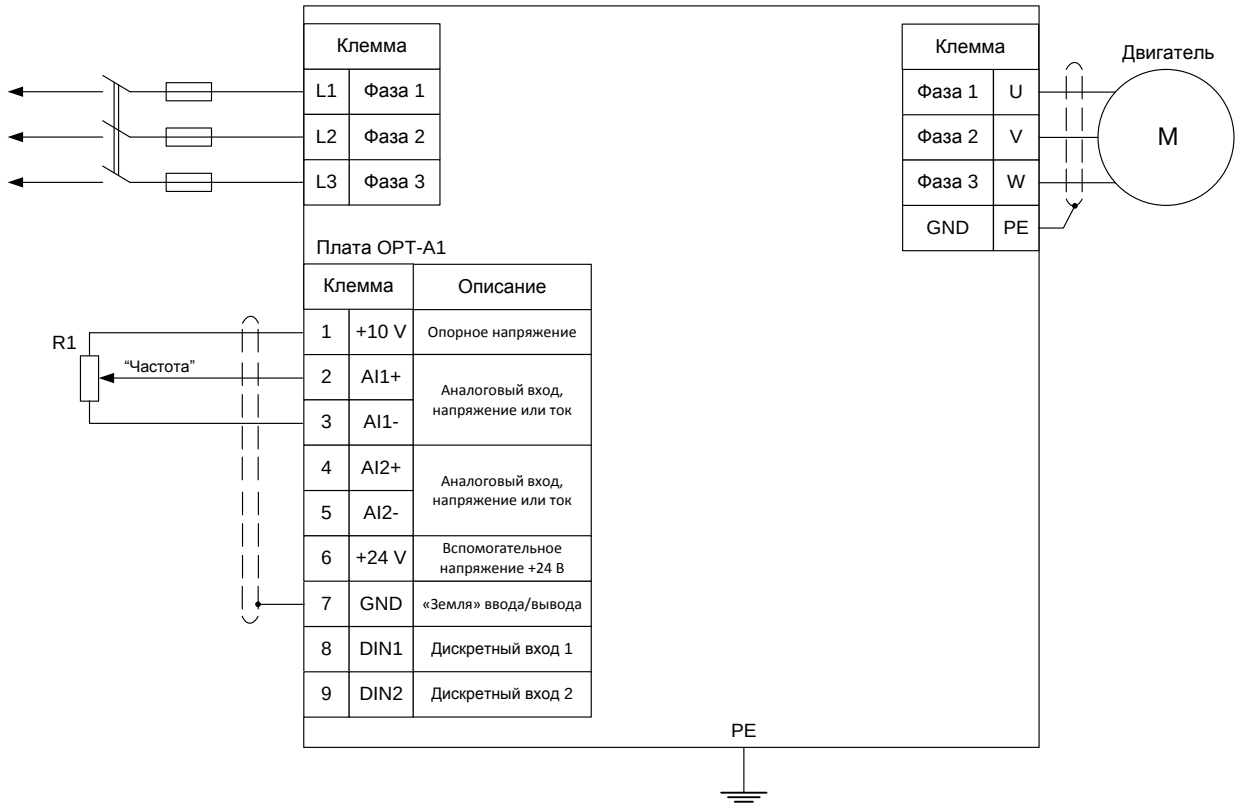

Рисунок 4 – Схема подключения к клеммам преобразователя частоты Русэлком (P) RVS

Установка параметров, необходимых для работы с данной схемой подключения:

- **P3.1 = 2** – управление через панель управления;
- **P3.3 = 0** – Направление вращения вперед, **1** – Реверс;
- **P2.1.12 = 0** – источник опорного сигнала AI1 (клеммы 2-3).